2025年4月1日現在

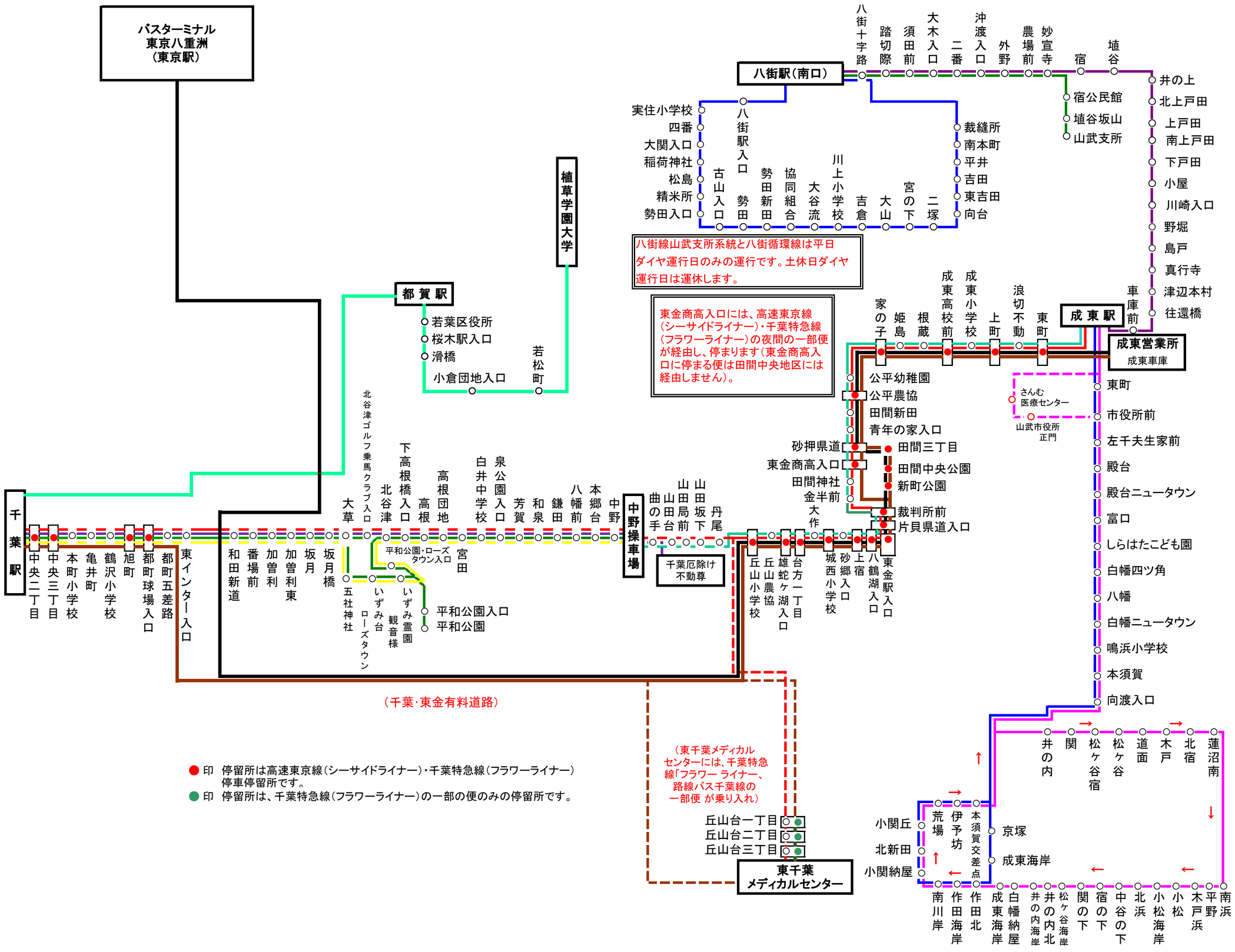

● 印　停留所は高速東京線（シーサイドライナー）・千葉特急線（フラワーライナー）停車停留所です。

● 印　停留所は、千葉特急線（フラワーライナー）の一部の便のみの停留所です。